482-67.3521СБ

Восстановлен с подлинника

Согласовано: Начальник цеха (Подпись, Дата) Арсенов

Зам. гл. сварщика (Подпись, Дата) Арсенов

Начальник бюро ОГМет (Подпись, Дата) Кабин

Верно: Инженер 2 кат. (Подпись, Дата)

Инв. № подл. | Подпись и дата | Взам. инв. № | Инв. № дубл. | Подпись и дата

Восстановленный подлинник №1

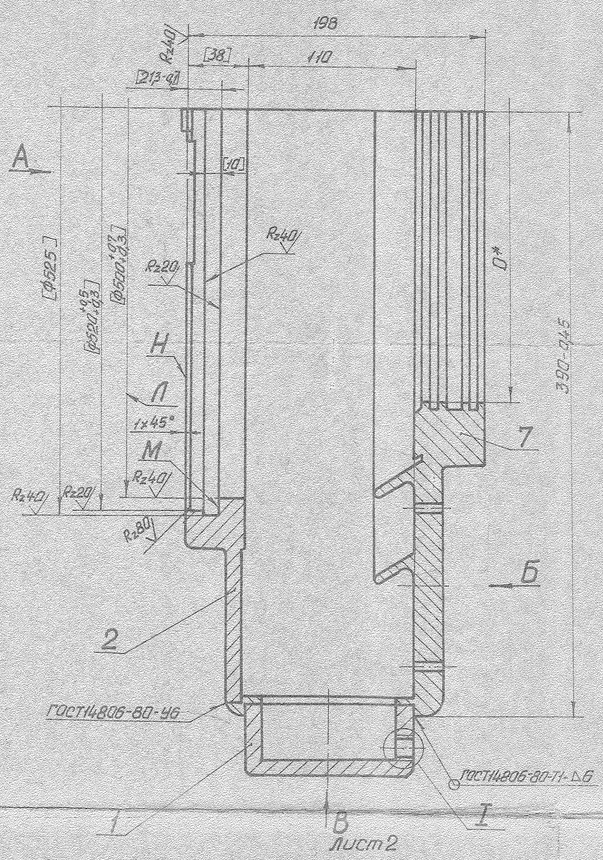

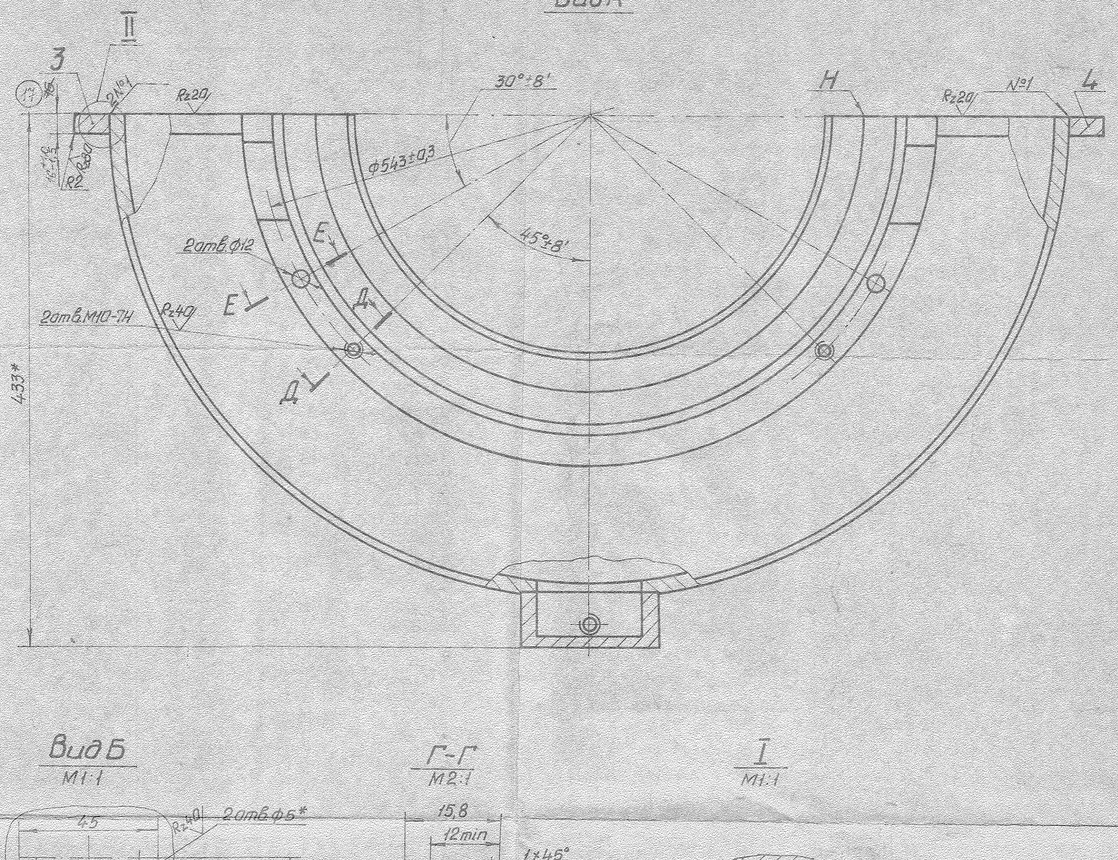

Вид Б
М1:1

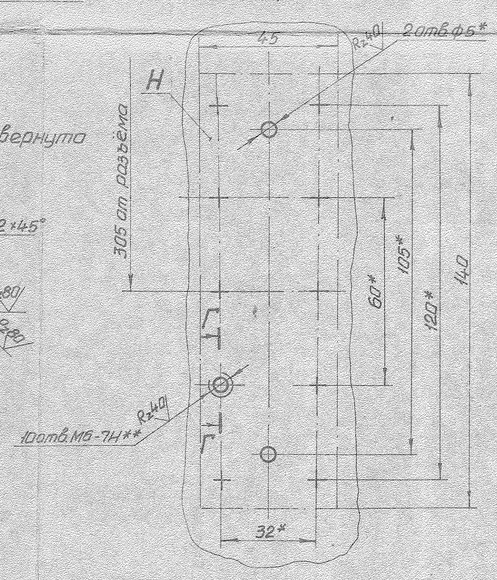

Г-Г
М2:1

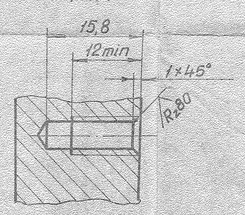

I
М1:1

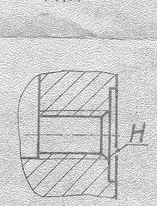

II
М1:1

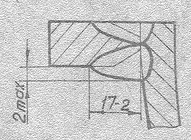

Д-Д повернуто
М1:1

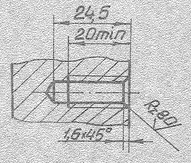

Е-Е повернуто
М1:1

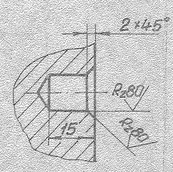

Обозначение	D,* мм	Масса, кг
482-67.3521	386 +0,7	19,5
-01	406 +0,7	18,8
-02	426 +0,7	18,1
(16) -03	396 +0,7	18,3

1. Неуказанные предельные отклонения размеров: H14, $\pm \frac{IT14}{2}$.
2. * Размеры для справок.
3. Обработку по размерам в квадратных скобках производить совместно с крышкой.
4. Детали применять совместно.
5. Острые кромки, кроме кромок разъёма по размеру Л и поверхности М, округлить R0,5мм.
6. Поверхность И обрабатать с крышкой по штифту коническому 10к50 ГОСТ3129-70, выдержав размер К.
7. ** Обрабатать по сопрягаемой детали черт. 482-67.3488.
8. Покрытие - Ан.окс. хром/ЛКП по ОСТ5.9506-80. Лакокрасочное покрытие наружных поверхностей, кроме поверхностей Н: грунт ФЛ-03ж ГОСТ9108-81 в один слой, шпатлевка НЦ-008 ГОСТ10277-76, эмаль ПФ-218ГС ГОСТ21227-75 зеленовато-желтая в два слоя; при поставке на экспорт-грунт ФЛ-03ж ГОСТ9109-81 в один слой, шпатлевка ХВ-005 ГОСТ10277-76, эмаль ХВ-124 ГОСТ10144-74 серая в три слоя. V. ОМ4.
10. Сварку производить по ОСТ5.9153-84. Контроль качества сварных швов - внешним осмотром и измерением по ОСТ5.9413-83, категория - III.
11. Общие технические условия ОСТ5.4311-80.

17	-	Ем	11.93	12.01(1)	Кузнец	07.12.93
16	-	-	03.03	12.12.2	Зайцев	7.12.
14	-	-	3414.82.16.0185		Кузнец	07.12.93
Изм.	Лист	№ докум.	Подпись	Дата		
Разраб.		Панина				
Пров.		Ивченкина				
Т.контр.						
Утверд.		Николаев				
Н.контр.		Овчарова				
Утв.		Петухов				

482-67.3521СБ

Корпус
Сборочный чертеж

Литера	Масса	Масштаб
А	См. табл.	-

Лист 1 Листов 2

482-67.3521СБ

Вид В
лист 1
М1:2,5

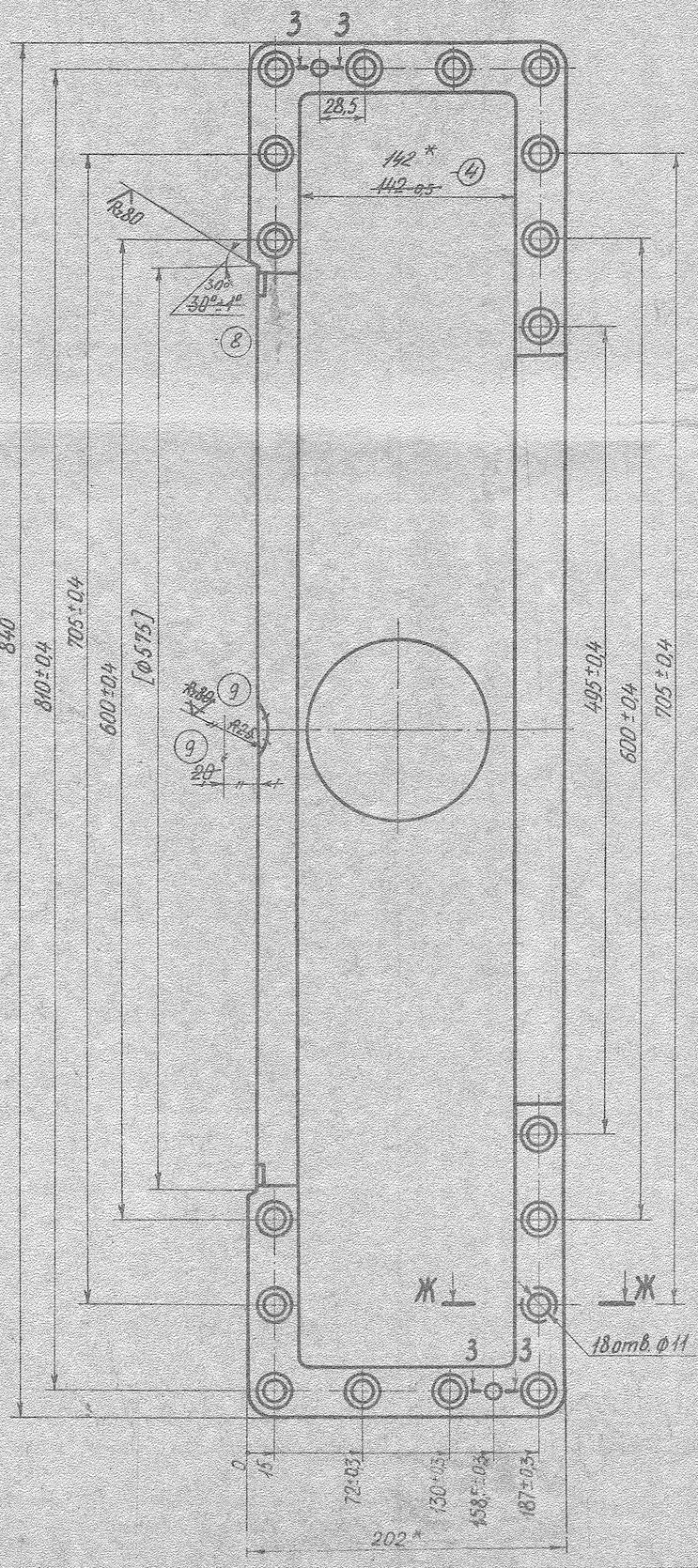

Ж-Ж
М1:1

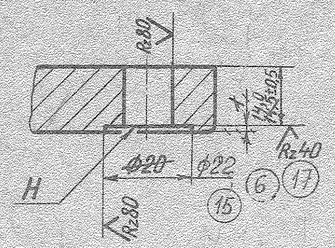

З-З
М1:1

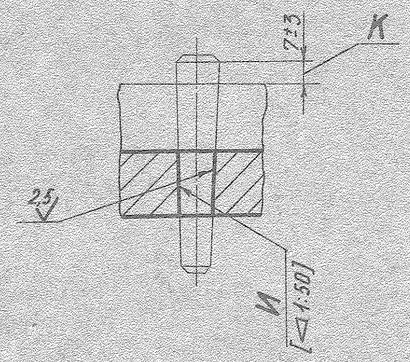

17	-	ЕИМА.93.12.04201		09.93-92
15	-	ЕИМА.93.12.02359		28.09.90г.
9		67.93.7836		6.05.93
8		67.93.6032		21.09.92
6		67.93.3204		25.IX.80г.
4		67.93.1819		2.79г.

Изм.	Лист	№ докум.	Подпись	Дата
Разраб.		Панина		29.04.93г.
Пров.		Начуйкина		30.05.93
Т.контр.				
Выпуст.		Николаев		31.05.93г.
Н.контр.		Осичева		1/VI 93г.
Утв.		Петухов		31.05.93г.

Копировал: Корабель

482-67.3521СБ

Лит.	Масса	Масштаб
Лист 2	Листов	

Формат А2

Инв. № подл. | Подпись и дата | Взам. инв. № | Инв. № дубл. | Подпись и дата